ELEC4 : Fiche d'exercices

Exercice 1 :

Dans les circuits électriques ci-dessous représente le sens du courant par une flèche.

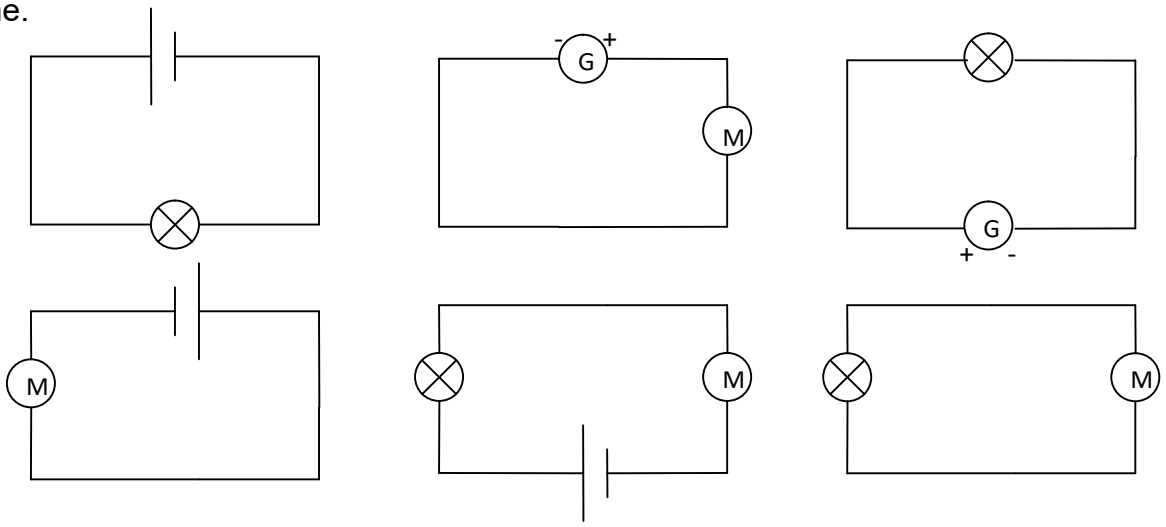

Exercice 2 :

Dans les circuits électriques suivant dire si la diode est dans le sens passant ou dans le sens bloquant puis si la lampe ou le moteur fonctionne.

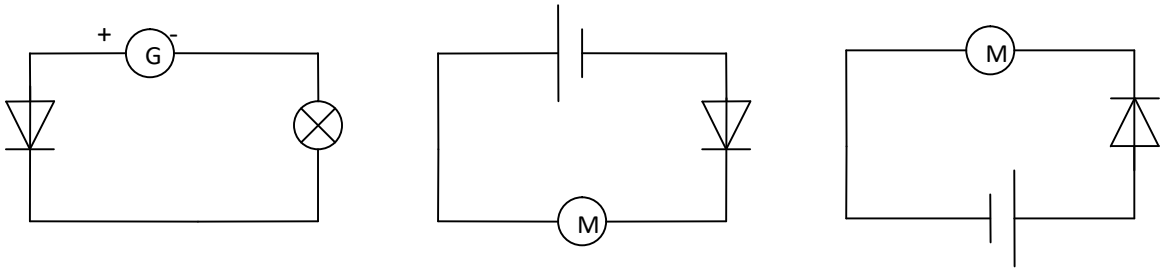

Diode : _____ Lampe : _____

Diode : _____ Moteur : _____

Diode : _____ Moteur : _____

Exercice 3 :

Dans chaque montage schématisé ci-dessous indique si le moteur tourne. Justifie.

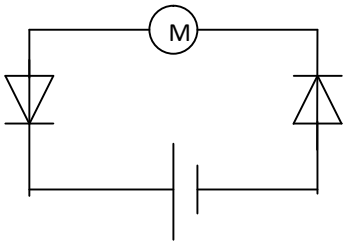

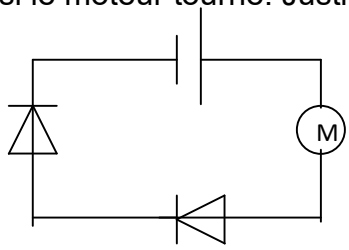

……
……
……

……
……
……

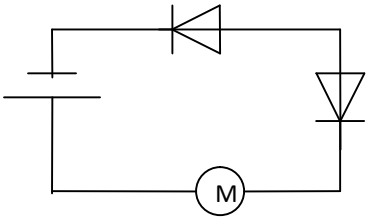

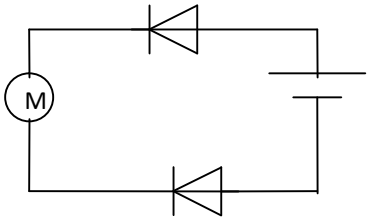

……
……
……

……
……
……